NOXON

BOOM S

SEMI-AUTOMATIC ROTATING ARM STRETCH WRAPPING MACHINE

BANDEROLEUSE SEMI-AUTOMATIQUE À BRAS TOURNANT

HALBAUTOMATISCHE DREHARM-WICKELMASCHINE

ENG/FRA/DEU

BOOM S

SEMI-AUTOMATIC ROTATING ARM STRETCH WRAPPING MACHINE
BANDEROLEUSE SEMI-AUTOMATIQUE À BRAS TOURNANT
HALBAUTOMATISCHE DREHARM-WICKELMASCHINE

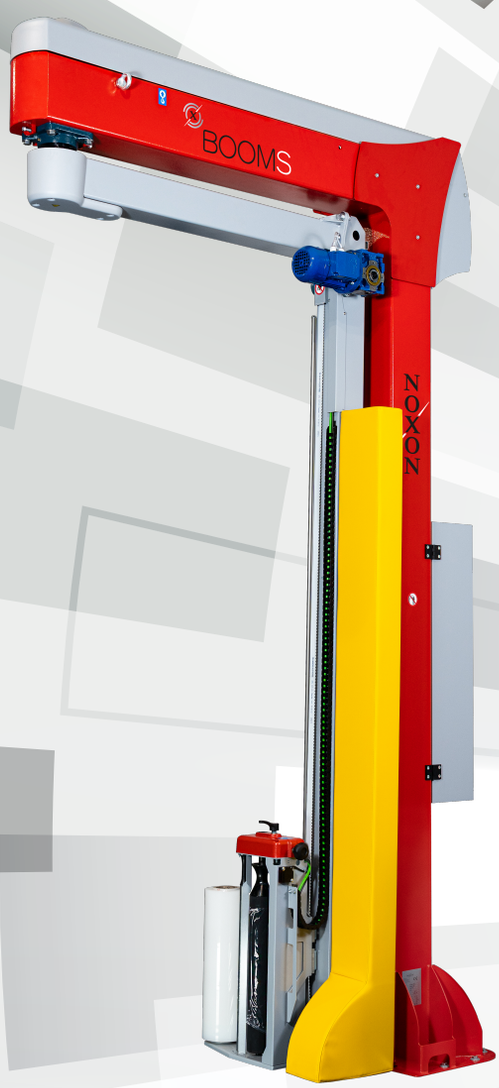

PRODUCT BENEFITS / *AVANTAGES PRODUIT* / PRODUKTVORTEILE

- PERFECT FOR UNSTABLE A/O IRREGULAR PALLETS
  IDÉAL POUR PALETTES INSTABLES ET/OU IRRÉGULIÈRES
  PERFEKT FÜR INSTABILE ODER UNREGELMÄSSIGE PALETTEN
- STURDY AND RELIABLE WITH REELS UP TO 20 kg
  ROBUSTE ET FIABLE AVEC BOBINES JUSQU'À 20 kg
  ROBUST UND ZUVERLÄSSIG MIT SPULEN BIS 20 kg
- EASY TO USE THANKS TO THE INTUITIVE INTERFACE
  FACILE À UTILISER GRÂCE À L'INTERFACE CONVIVIALE
  BEDIENERFREUNDLICH DANK DER INTUITIVITÄT DER BENUTZEROBERFLÄCHE
- WIDE RANGE, THREE AVAILABLE CARRIAGES: 202, 210 AND 212
  TROIS CHARIOTS DISPONIBLES : 202, 210 ET 212
  DREI VERFÜGBARE SCHLITTEN: 202, 210 UND 212
- IDEAL FOR LOGISTICS
  IDÉAL POUR LOGISTIQUE
  IDEAL FÜR LOGISTIKSYSTEME

CONTROL PANEL / *TABLEAU DE COMMANDE* / BEDIENPANEL

- **CONTROL PANEL WITH JOG AND GRAPHIC DISPLAY WITH ICONS**
  The new control panel with JOG and graphic display with icon selection provides easier access to drives and a clear understanding of work settings.
- ***TABLEAU DE COMMANDE AVEC JOG ET ÉCRAN GRAPHIQUE À ICÔNES***
  Le nouveau tableau de commande est doté de système JOG et d'écran graphique à sélection par icônes permettant un accès facilité aux actionnements et une lecture claire des configurations de travail.
- BEDIENPANEL MIT JOG UND GRAFIKDISPLAY MIT SYMBOLEN
  Das neue Bedienpanel mit JOG und Grafik-Display mit Auswahl über Symbole ermöglicht den einfachen Zugriff auf die Antriebe und ein klares Lesen der Arbeitseinstellungen.

LAYOUT BOOM S 210 [mm]

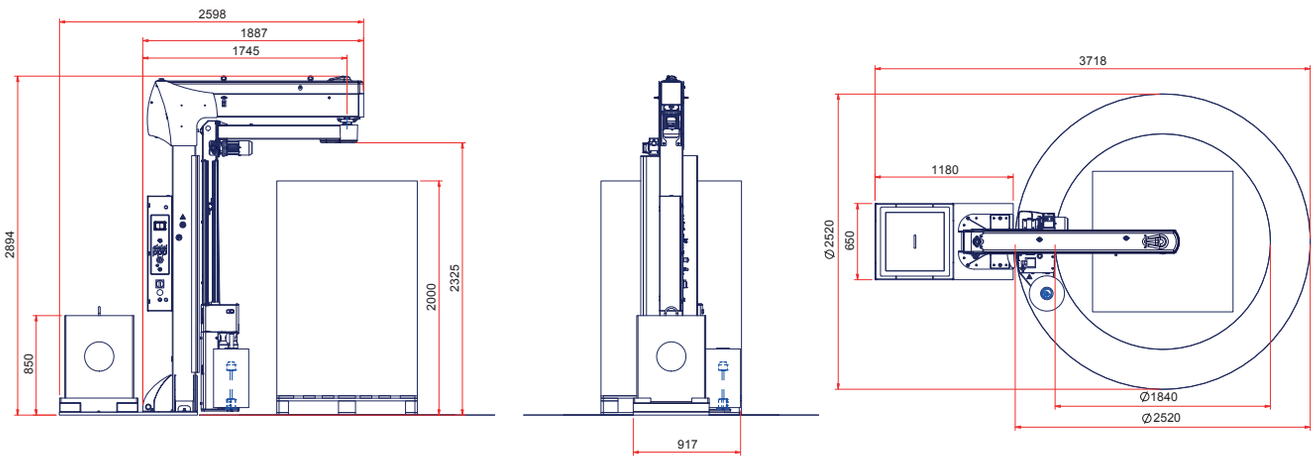

CARRIAGES / *CHARIOTS* / SCHLITTEN

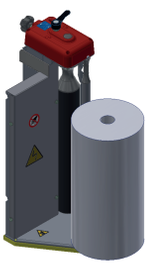

- BOOM S 202
Spool carriage with manually adjustable mechanical brake.
Chariot porte-bobine avec frein mécanique réglable manuellement.
Spulenschlitten mit manuell regulierbarer, mechanischer Bremse.

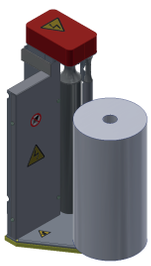

- BOOM S 210
Spool carriage with electromagnetic brake on return roller. Stretch tension adjustable from control panel.
Chariot doté d'un dispositif d'étirage du film réalisé au moyen d'un frein électromagnétique pouvant être contrôlé depuis le tableau de commande.
Der Schlitten ist mit einer Foliendehnvorrichtung ausgestattet, die aus einer elektromagnetischen Bremse besteht, die über das Bedienpanel gesteuert werden kann.

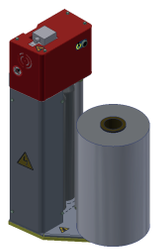

- BOOM S 212
Carriage with fixed pre-stretch 250%, in option 150%, 200%, 300%.
Film tensioning by load cell, adjustable from control panel
Chariot avec pré-étirage film à rapports fixes 250 %, en option 150 %, 200 %, 300 %.
Tension film par cellule de charge, réglable depuis le tableau de commande
Schlitten mit Folienvordehnung mit festen Vordehnverhältnissen 250 %, als Option 150 %, 200 % und 300 %. Folienspannung über Wägezelle, über Bedienpanel regulierbar

FEATURES / *CARACTÉRISTIQUES* / EIGENSCHAFTEN		BOOM S		
		202	210	212
maximum product height / *hauteur maximum du produit* max. Produkthöhe	mm	2000 std. 2400 opt.		
maximum pallet dimensions (LxW) / *dimensions maximales palette (Lxl)* / max. Palettenabmessungen (LxB)	mm	1200x1200		
arm rotation speed / *vitesse de rotation du bras* Drehzahl des Arms	rpm	7÷11		
carriage up-down speed / *vitesse montée-descente chariot* Hebe-/Senkgeschwindigkeit des Schlittens	m/min	2.6÷6		
film carriage type *type de chariot* Schlittentyp		Mechanical brake *Frein mécanique* Mechanische Bremse	Electromagnetic power brake *Frein électromécanique* Elektromagnetische Bremse	Power pre-stretch motorized *Pré-étirage fixe à un moteur* Fixe Vordehnung mit einem Motor
film tensioning *étirement film* Folienspannung		Manual adjustment *Réglage Manuel* Manuelle Regulierung	Adjustable from panel *Réglage depuis tableau de commande* Über Bedienpanel regulierbar	Adjustable from panel *Réglage depuis tableau de commande* Über Bedienpanel regulierbar
film pre-stretch / *pré-étirage film* / Folienvordehnung		n.a.		
power supply voltage / *tension d'alimentation* Versorgungsspannung	v	230 V ±10% 1Ph 50/60Hz		
maximum reel dimensions (HxØ) *dimensions maximales bobine film (HxØ)* max. Folienspulenabmessungen (HxØ)	mm	500x300		
max reel weight / *poids maximum bobine* / max. Spulengewicht	kg	20		
film thickness/ *épaisseur film* / Folienstärke	µm	7÷35		

www.obliqua.it

NOXON
Strada Molino Magi, 66
47892 Gualdicciolo
Repubblica di San Marino
Tel. +378 0549 941426
Fax +378 0549 977419
info@noxon.it
www.noxon.it

3470300328

THE CONTENTS OF THESE CATALOGS HAVE BEEN VERIFIED BEFORE THE PRESS. NOXON RESERVES THE RIGHT TO MODIFY IN EVERY MOMENT THE TECHNICAL CHARACTERISTICS OF THE PRODUCTS ANDACCESSORIES ILLUSTRATED IN THE PRESENT DOCUMENT / LE CONTENU DE CE CATALOGUE A ÉTÉ SOUMIS AU CONTRÔLE AVANT L'IMPRESSION. NOXON SE RÉSERVE LE DROIT DE MODIFIER À TOUT MOMENT LES CARACTÉRISTIQUES TECHNIQUES DES PRODUITS ET DES ACCESSOIRES DÉCRITS DANS LE PRÉSENT DOCUMENT / DIE INHALTE DIESES KATALOGS WURDEN ZU DRUCKBEGINN GEPRÜFT. NOXON BEHÄLT SICH DAS RECHT VOR, DIE TECHNISCHEN EIGENSCHAFTEN DER IM VORLIEGENDEN DOKUMENT ERLÄUTERNDEN PRODUKTE UND ZUBEHÖRE IN JEDEM MOMENT ZU ÄNDERN.